Dane aktualne na dzień: 29-11-2026 02:28

Link do produktu: https://rybi-ogon.pl/simering-dwustronny-quicksilver-do-silnikow-mercury-tohatsu-456899hp-p-17733.html



Simering dwustronny Quicksilver do silników Mercury, Tohatsu 4/5/6/8/9.9hp

Cena	**29,10 zł**
Dostępność	**Wysyłka 24h**
Czas wysyłki	**24 godziny**
Numer katalogowy	**26-16130**
Kod EAN	**745061116061**
Producent	**Quicksilver**

Opis produktu

Informacja o produkcie

Wymiary: 28 x 13 x 10 mm
Opakowanie: 1 szt.
Przeznaczenie: silniki Mercury, Tohatsu o mocy 4 / 5 / 6 / 8 / 9.9 hp

Made in Japan

Opis Produktu

Oryginalny uszczelniacz Quicksilver do silników Mercury, Tochatsu 4 / 5 / 6 / 8 / 9.9 hp dwu i czterosuwowych.

Schemat montażu uszczelniacza.

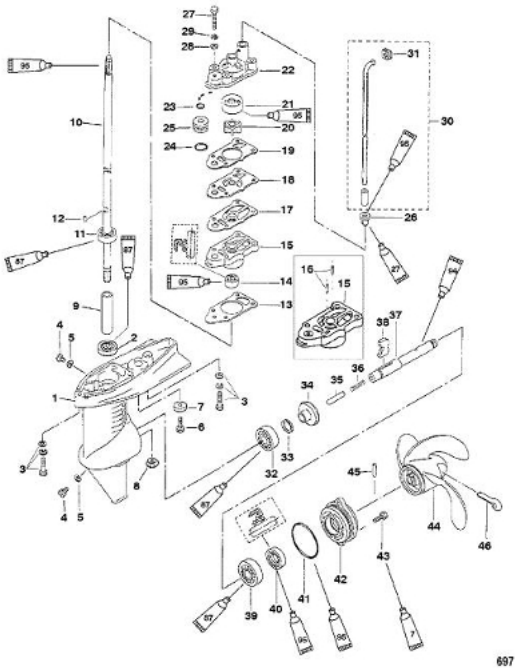
697